All rights to these drawings belong exclusively to the company EISELE GmbH. The reproduction and / or dissemination and other abuse without our prior, explicit consent are inadmissible. Those who do not follow these directions are obliged to pay damages and are punishable by law.

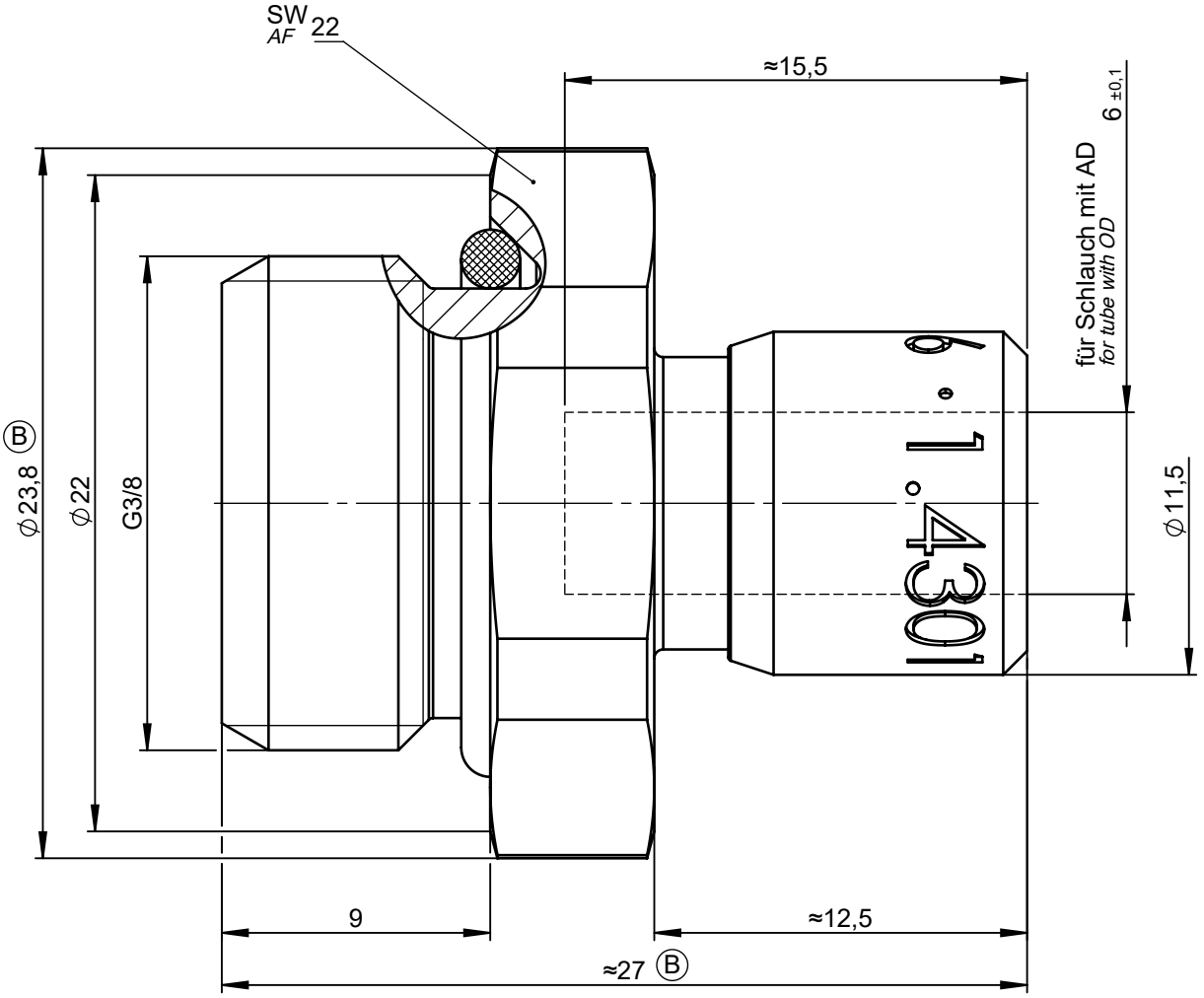

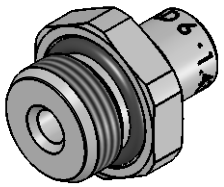

1 : 1

Werkstoff: 1.4301
Material: 1.4301 (304) stainless steel

Dichtungen: FPM
Seals: FKM

NW
ND
5

Dokumentenart *Document type*	Maßblatt *Dimension Sheet*	Maße *Dimensions*	mm [in]
ISO E		Benennung *Title*	Einschraubanschluss gerade *screw-in connector straight*
Gewicht ca. *Weight approx.*	33 g		
Status	FREIGABE EINFACH		
Revision (Index)	B	Erstellt *Drawn*	20.06.13 FT
Freig. *Approved*	16.04.14 Oe	Artikel-Nr. *Part-No.*	928-0604
Maßstab *Scale*	4:1		
Zeichng.-Nr. *Drawing-No.*	928-0604-00	Sprache *Language*	de / en
Datum *Date*	Geändert *Modified*	Geprüft *Checked*	
22.09.22	Si	Pf	
Ersatz für *Replacement for*	928 00/00-1 Rev. B / 07.07.98	Ersetzt durch *Replaced by*	Rev. /
Blatt *Page*	1 / 1		

Eisele

Sämtliche Rechte an dieser Zeichnung stehen ausschließlich der Firma EISELE GmbH zu. Die Vervielfältigung und / oder Verbreitung, sowie die sonstige missbräuchliche Nutzung durch andere ist ohne unsere vorherige ausdrückliche Zustimmung unzulässig, verpflichtet zum Schadenersatz und ist strafbar.